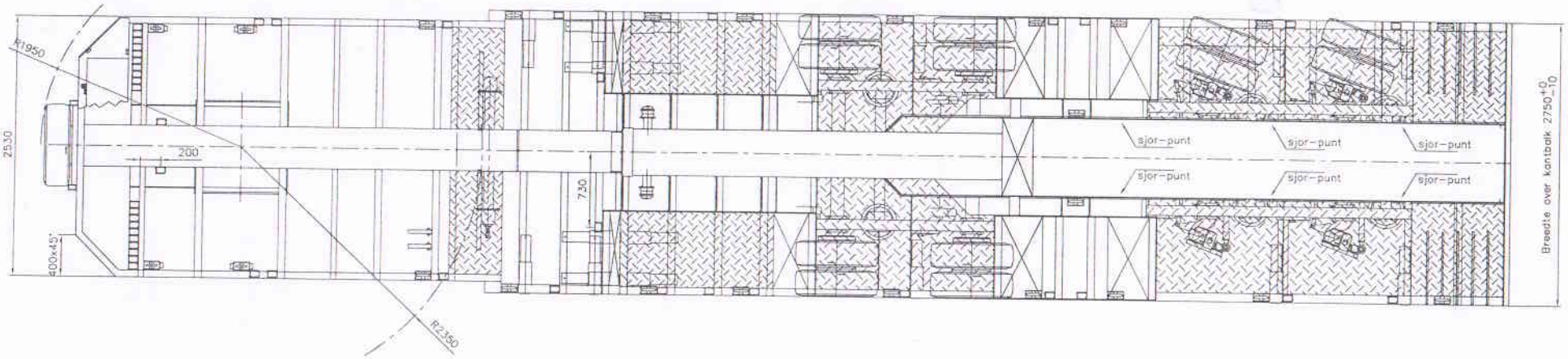

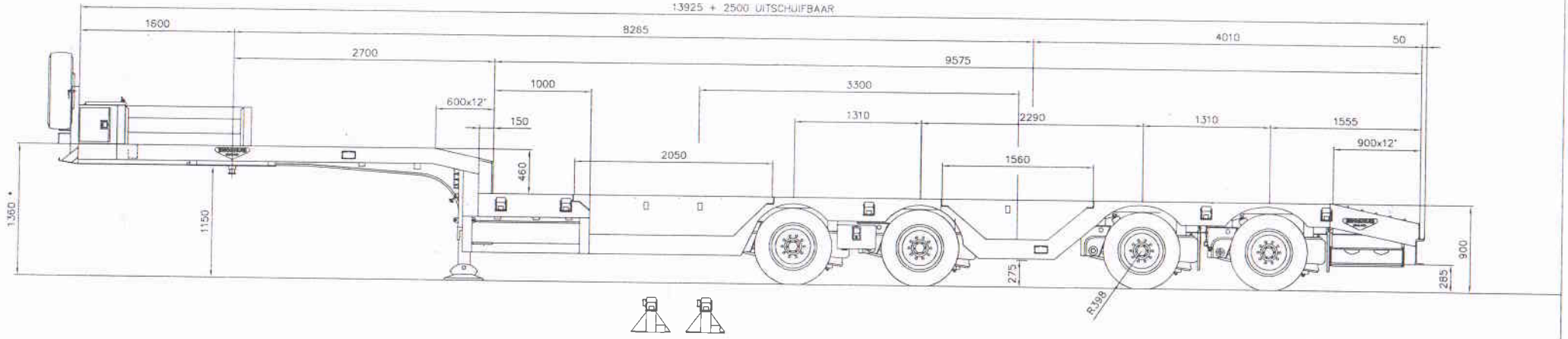

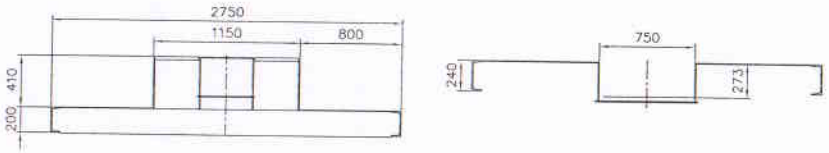

Let op: 6,75 velgen monteren

*** Koker voor verbredingsverlichting

Blokkeergaten	Chassis	H-14630	Aasteldevestiging	H-14631	Kopp.druk	18.000 kg (techn. 18000)
Binnenkoker	Inner beam	K-14296	Veerstel	SAF UZ3/250052 (Inb. 193)	Aasteldruk	36.000 kg (techn. 40000)
500	1st Center beam	----	Assen	SAF 2x SKRZ, 2x SKRLZ 11030	Voorstaunen	Joel MODUL B met S-voet
1000	2nd Center beam	----	Heffen/dalen	+117/-55		K-13878, Inb. H=1150, links
1500	Outer beam	K-13863	Vangkabels	fees, sperventiel	Type voertuig	E-2190/27
2000	Spezial beam	----	Aslift	----	Chassisnr.	XL942N5S45L007128 vlgs. K-2585
2500			Banden	Michelin 245/70R17,5 XTE2		
	Wielkuilen	H-14634 + P-8889 + P-8880	Client	N L - V A N W I E R E N		
	Gereedschapstel	H-14117				
	Klassenbak	H-14589 (L1=700)				
	Laadbak	P-8936 (2x L + 2x R)				

AUTEURSRECHTEN VOORBEHOUDEN

BROSHUIS HOLLAND

BROSHUIS B.V. SPECIAL TRAILERS
INDUSTRIEWEG 22 8263 AD KAMPEN
POSTBUS 460 8260 AL KAMPEN
TELEFOON +31(0)38 3372800
TELEFAX +31(0)38 3372828
E-MAIL contact@broshuis.com

Wijziging van rep.aangebracht .001: pos 80 >	1	SHO	13-10-05
Omschrijving wijziging			
Getekend Pvt/MJ/Pit	Maten in mm		
Datum 10-10-04	Schaal 1:20		
Order.nr. 05126	Formaat A1		
Afgeleid 04050	Toleranties ISO 2768-cL		

Projectie

4-ASSIGE UITSCHUIFBARE SEMI-DIEPLADER

Tek.nr 05126/1 Pansef